Metaglas Original

Deuren / stolpdeuren

metaglas.
grenzeloos

metaglas.nl

METAGLAS ORIGINAL

Brengt aluminium prestaties
samen met houten kozijnen

De Metaglas Original lijn biedt hoogwaardige aluminium oplossingen die worden toegepast in houten kozijnen. De producten combineren de warme uitstraling van hout met de duurzaamheid en prestaties van aluminium, met flexibele ontwerpmogelijkheden voor uiteenlopende projecten.

Hoge isolatie waarden

De Metaglas Original lijn maakt energie neutraal bouwen mogelijk. De hoge thermische isolatiewaarden zorgen voor nog verdere reducering van het energieverbruik.

Nederlands ontwerp: tegelijk ultraslank en duurzaam

Metaglas Original kenmerkt zich door zijn slanke aluminium profielen en minimalistische detaillering. Het systeem biedt ruimte voor diverse glassamenstellingen, waaronder hoogrendementsglas tot circa 53 mm dikte. Daarmee is het geschikt voor uiteenlopende projecten waarin transparantie en comfort samenkomen.

De zorgvuldige profilering zorgt voor een rustige, hoogwaardige uitstraling. Vast glas en draaiende delen sluiten visueel naadloos op elkaar aan, waardoor één helder gevelbeeld ontstaat.

Voldoet aan eisen bouwbesluit

Metaglas Original voldoet aan de geldende eisen van het Bouwbesluit. De systemen zijn getest op wind- en waterdichtheid, afgestemd op de gebouwhoogte en projectspecifieke situatie. Daarnaast beschikt Metaglas over het VMRG-keurmerk en kunnen de elementen worden uitgevoerd conform de eisen van het Politiekeurmerk Veilig Wonen.

Beleving met maximaal daglicht

Metaglas Original is meer dan een raamsysteem. Het is een oplossing die architectuur versterkt. Dankzij het minimalistische profiel en de grote glasoppervlakken wordt maximaal daglicht binnengebracht. Dat vergroot niet alleen de ruimtelijke beleving, maar draagt ook bij aan gezondheid en wooncomfort.

Afmetingen

Metaglas Original deuren en stolpdeuren kunnen in bijzonder grote afmetingen worden gemaakt.

Afmetingen deuren / stolpdeuren

Breedte:	tot 1200 mm
Hoogte:	tot 3500 mm
Deurgewicht:	100 kg per deur (30 kg/m²)

Bij hoge ramen en/of inbraakwerende ramen adviseert Metaglas een espagnolet toe te passen.

Neem bij zeer grote afmetingen van draaiende ramen en deuren contact op met onze adviseurs i.v.m. de bedienbaarheid van de ramen.

Voor vaste ramen gelden vrijwel geen beperkingen m.u.v. de maximale maat van HR+++/HR++ glaspanelen en de ruimte die er is op de locatie waar de ramen geplaatst worden.

Energie prestaties

Deze ramen en deuren uit de Metaglas Original serie kunnen worden voorzien van drievoudige beglazing voor zeer lage thermische U-waardes en een optimale thermische isolatie:

**Prestaties afhankelijk van uitvoering en afmeting. De berekening is uitgevoerd met PSI 0,042 W/(m.K) conform NEN-EN-ISO 10077-2 en NTA 8800.*

Veiligheid

Naar buiten draaiende ramen die tot 900 mm boven de vloer worden geplaatst, worden standaard uitgevoerd met gelaagd veiligheidsglas conform NEN 3569. Daarnaast zijn Metaglas Original producten uitgebreid getest op inbraakwerendheid door keuringsinstantie SKG. De systemen voldoen aan de eisen van het Bouwbesluit voor inbraakwerendheid Klasse 2 en dragen bij aan het Politiekeurmerk Veilig Wonen. Ook hiervan zijn testrapporten op aanvraag verkrijgbaar.

Comfort prestaties

De producten van Metaglas worden uitgebreid getest op optimale waterdichtheid, luchtdoorlatendheid, sterkte en weerstand tegen windbelasting volgens de Europese Normen (EN) die in het bouwbesluit worden gesteld. De goede dichting heeft een positieve invloed op het comfort in een ruimte en op de energieprestatie van een gebouw.

Luchtdichtheid:	Klasse 4
Waterdichtheid:	Klasse 7A (300Pa)
Weerstand tegen windbelasting:	Klasse C4 (1600Pa)

**Afhankelijk van de gekozen uitvoering en afmetingen.*

Glas

Standaard:	HR++ isolatieglas
Opties:	HR+++ isolatieglas, zonwerend glas en extra geluidswerende glassoorten

Kleuren

Gepoedercoat in een standaard RAL kleur, betreft 1011, 1013, 1014, 1015, 1019 en de 7000-8000-9000 series (met uitzondering van de 9006 en 9007) in de uitvoering 70% glansgraad / mat / structuur. Coating conform Qualicoat inclusief seaside voorbehandeling.

Opties

- Geanodiseerd.
- Niet-standaard RAL-kleur (op aanvraag)

Neem voor de mogelijkheden van opties of andere wensen contact op met een van onze adviseurs via 0344 750 400 of verkoop@metaglas.nl.

METAGLAS ORIGINAL

Brengt aluminium prestaties samen met houten kozijnen

METAGLAS ORIGINAL DEUREN EN STOLPDEUREN

TYPEN

Metaglas Original deuren zijn er in verschillende uitvoeringen.
Hieronder zijn de diverse types aangegeven.

	Naar binnen draaiende deur	Naar buiten draaiende deur	Buitenzijde kruk, binnenzijde kruk. Uitvoering met standaard meerpuntsslot.	Buitenzijde vaste knop, binnenzijde kruk. Uitvoering met standaard meerpuntsslot.	Buitenzijde vaste knop, binnenzijde kruk. Uitvoering met electrisch meerpuntsmotorslot	Buitenzijde vaste knop, binnenzijde kruk en meerpuntsslot uitgevoerd met paniekfunctie.	Buitenzijde Metinox, binnenzijde kruk. Uitvoering met standaard meerpuntsslot.	Buitenzijde Metinox, binnenzijde kruk. Uitvoering met electrisch meerpuntsmotorslot.
MUD-6a		■	■					
MUD-6b		■		■				
MUD-6c		■			■			
MUD-6d		■				■		
MUD-6g		■					■	
MUD-6h		■						■
MID-6a	■		■					
MID-6b	■			■				
MID-6c	■				■			
MID-6d	■					■		
MID-6g	■						■	
MID-6h	■							■

metaglas.
Het Eek 5, 4004LM Tiel, The Netherlands
Tel.: +31 344 750400 info@metaglas.nl

METAGLAS ORIGINAL DEUREN EN STOLPDEUREN

TYPEN

Metaglas Original stolpdeuren zijn er in verschillende uitvoeringen.
Hieronder zijn de diverse typen aangegeven.

	Naar binnen draaiende deur	Naar buiten draaiende deur	Buitenzijde kruk, binnenzijde kruk. Uitvoering met standaard meerpuntsslot.	Buitenzijde vaste knop, binnenzijde kruk. Uitvoering met standaard meerpuntsslot.	Buitenzijde vaste knop, binnenzijde kruk. Uitvoering met electrisch meerpuntsmotorslot	Buitenzijde vaste knop, binnenzijde kruk en meerpuntsslot uitgevoerd met paniekfunctie.	Buitenzijde Metinox, binnenzijde kruk. Uitvoering met standaard meerpuntsslot.
MUS-6a		■	■				
MUS-6b		■		■			
MUS-6c		■			■		
MUS-6d		■				■	
MUS-6g		■					■
MUS-6h		■					
MIS-6a	■		■				
MIS-6b	■			■			
MIS-6c	■				■		
MIS-6d	■					■	
MIS-6g	■						■
MIS-6h	■						

metaglas.
Het Eek 5, 4004LM Tiel, The Netherlands
Tel.: +31 344 750400 info@metaglas.nl

METAGLAS ORIGINAL DEUREN EN STOLPDEUREN

MUD-6A

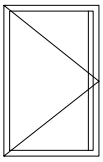

POLITIE KEURMERK VEILIG WONEN

Metaglas Original inbraakwerend naar buiten draaiende deur, type **MUD-6A**.

Voorzien van:
- HR^{++} isolatieglas, glasdikte maximaal 28 mm
- geïsoleerd aluminium deurprofiel
- rvs scharnieren nr. 1039
- rvs meerpuntssluiting
- rvs doorlopende slotkap
- rvs smalschild
- rvs deurkruk aan binnen- en buitenzijde
- euro (nood-)profielcilinder 35/35
- afdichtingsrubber nr. 3113
- borstelprofielen

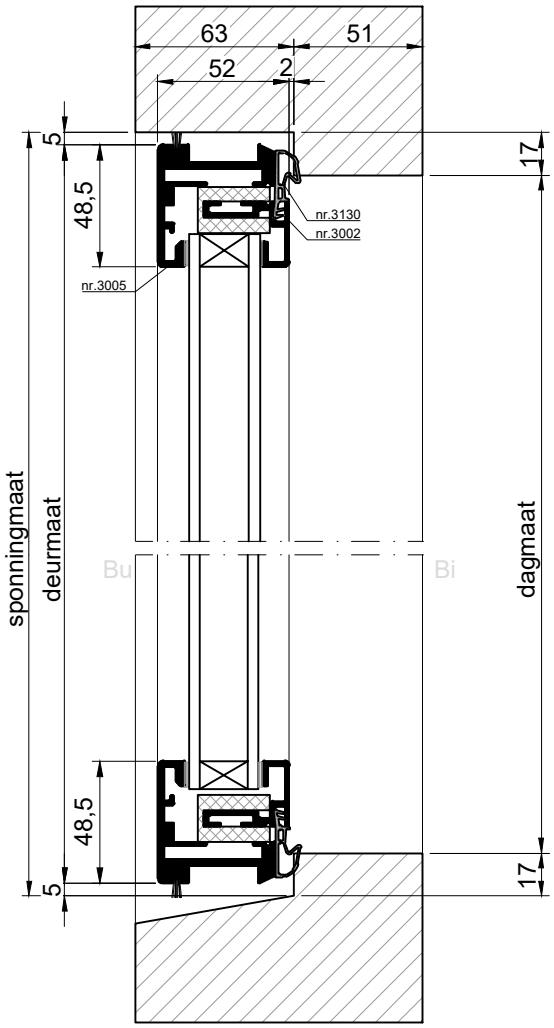

VERTICALE DOORSNEDE type MUD-6A

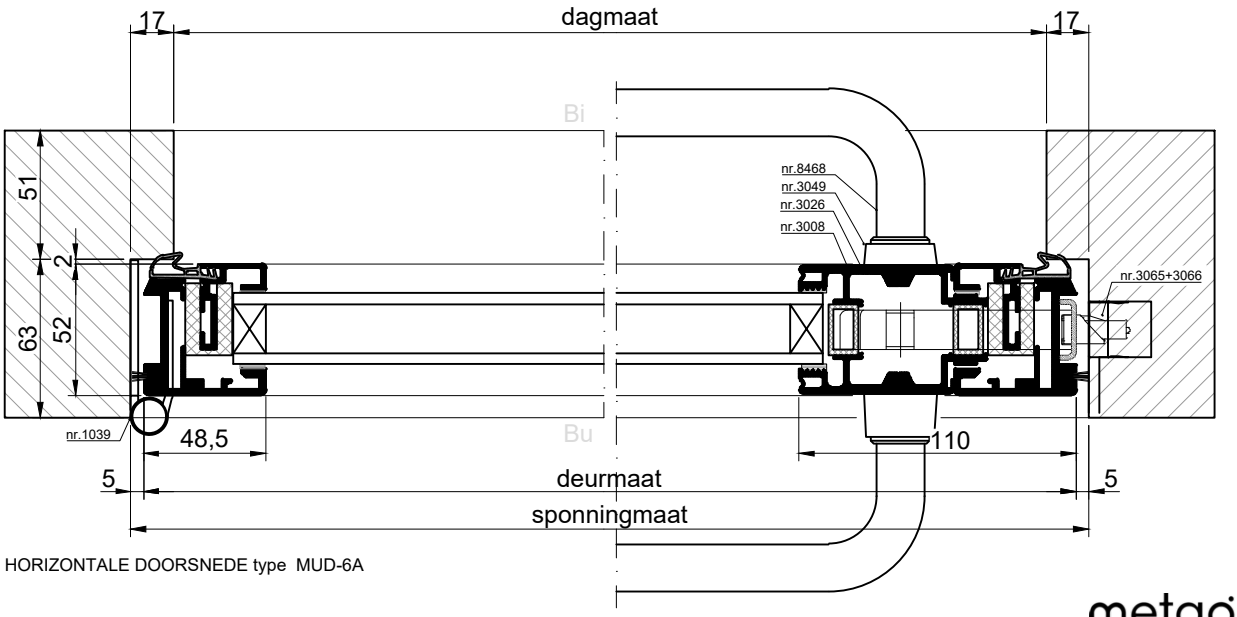

HORIZONTALE DOORSNEDE type MUD-6A

metaglas.
Het Eek 5, 4004LM Tiel, The Netherlands
Tel.: +31 344 750400 info@metaglas.nl

METAGLAS ORIGINAL DEUREN EN STOLPDEUREN

OVERZICHT VARIANTEN ENKELE NAAR BUITEN DRAAIENDE DEUREN EN DEURBESLAG

MUD-6A

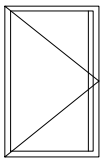

A= standaard meerpuntssluiting

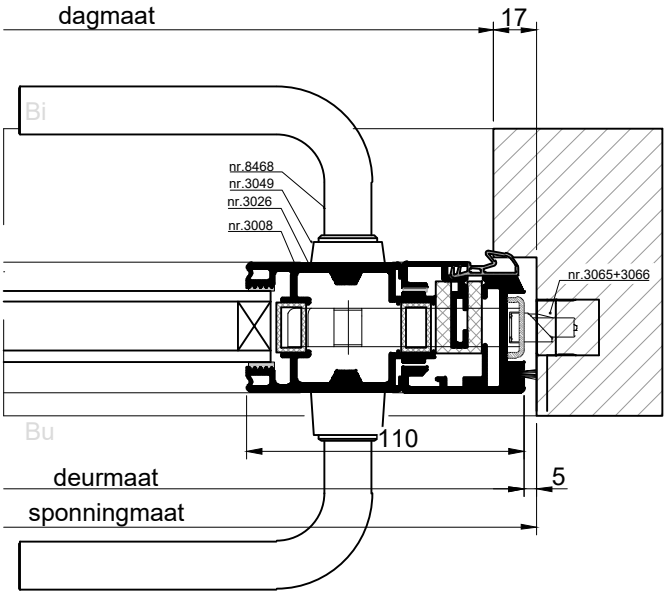

HORIZONTALE DOORSNEDE type MUD-6A

MUD-6B/C/D

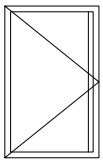

B= standaard meerpuntssluiting
C= elektrische meerpuntssluiting
D= anti-paniek meerpuntssluiting

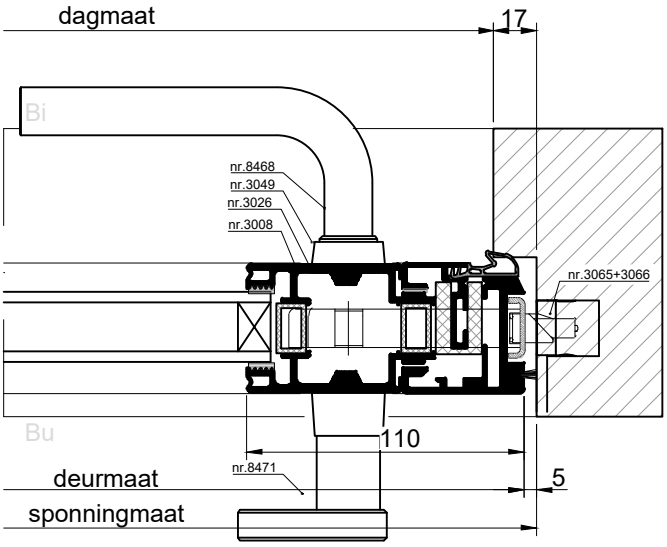

HORIZONTALE DOORSNEDE type MUD-6B/C/D

MUD-6G/H

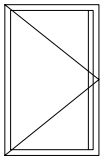

G= standaard meerpuntssluiting
H= elektrische meerpuntssluiting

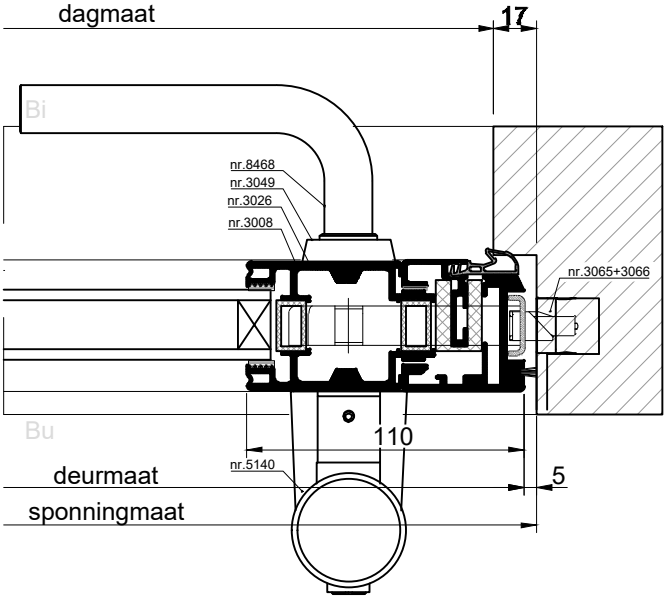

HORIZONTALE DOORSNEDE type MUD-6G/H

metaglas.
Het Eek 5, 4004LM Tiel, The Netherlands
Tel.: +31 344 750400 info@metaglas.nl

METAGLAS ORIGINAL DEUREN EN STOLPDEUREN

MID-6A

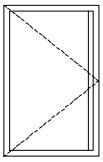

POLITIE KEURMERK VEILIG WONEN

Metaglas Original inbraakwerend naar binnen draaiende deur, type **MID-6A**.

Voorzien van:
- HR^{++} isolatieglas, glasdikte maximaal 28 mm
- geïsoleerd aluminium deurprofiel
- rvs scharnieren nr. 1039
- rvs meerpuntssluiting
- rvs doorlopende slotkap
- rvs smalschild
- rvs deurkruk aan binnen- en buitenzijde
- lekdorpel nr. 5414
- euro (nood-)profielcilinder 35/35
- afdichtingsrubber nr. 3113
- borstelprofielen

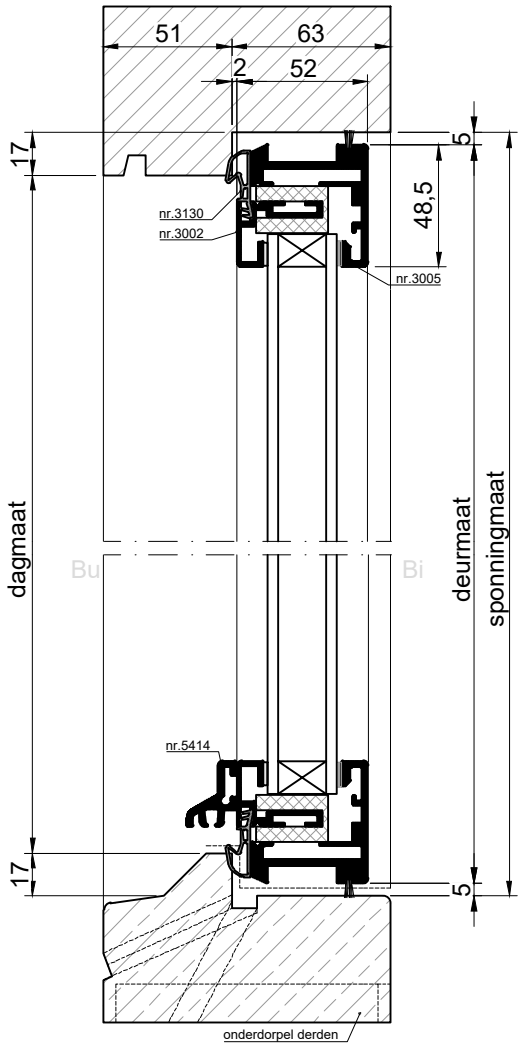

VERTICALE DOORSNEDE type MID-6A

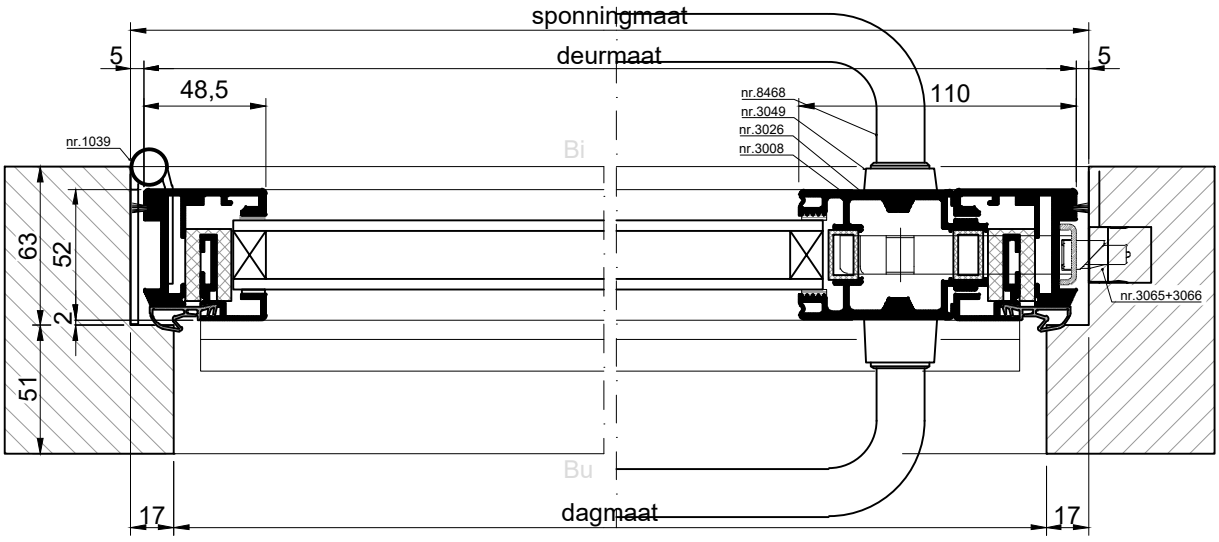

HORIZONTALE DOORSNEDE type MID-6A

1.5.6
02-2026

metaglas.
Het Eek 5, 4004LM Tiel, The Netherlands
Tel.: +31 344 750400 info@metaglas.nl

METAGLAS ORIGINAL DEUREN EN STOLPDEUREN

OVERZICHT VARIANTEN ENKELE NAAR BINNEN DRAAIENDE DEUREN EN DEURBESLAG

MID-6A

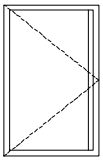

A= standaard meerpuntssluiting

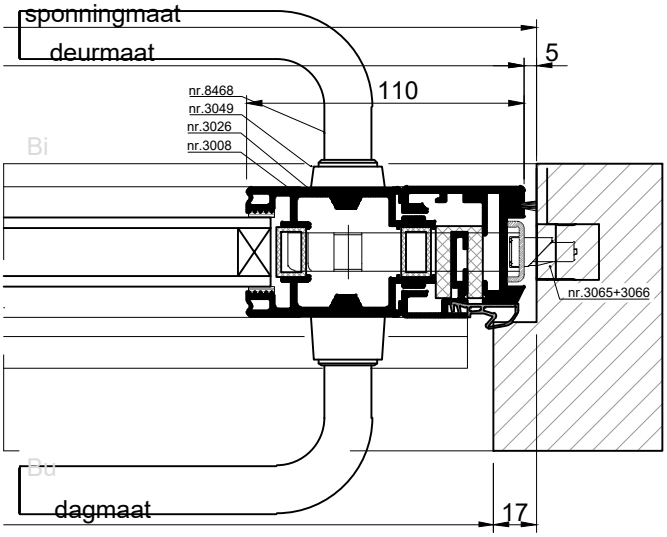

HORIZONTALE DOORSNEDE type MID-6A

MID-6B/C/D

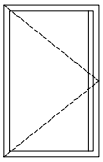

B= standaard meerpuntssluiting
C= elektrische meerpuntssluiting
D= anti-paniek meerpuntssluiting

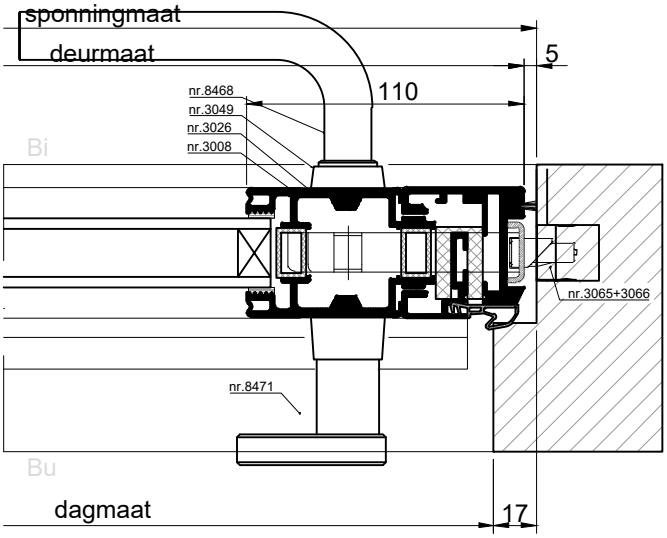

HORIZONTALE DOORSNEDE type MID-6B/C/D

MID-6G/H

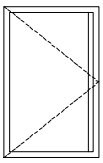

G= standaard meerpuntssluiting
H= elektrische meerpuntssluiting

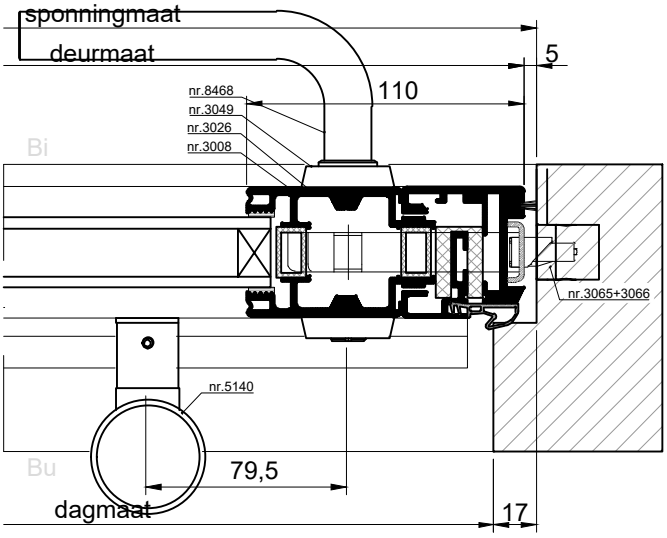

HORIZONTALE DOORSNEDE type MID-6G/H

metaglas.
Het Eek 5, 4004LM Tiel, The Netherlands
Tel.: +31 344 750400 info@metaglas.nl

METAGLAS ORIGINAL DEUREN EN STOLPDEUREN

MUS-6A

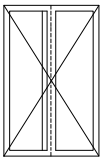

POLITIE KEURMERK VEILIG WONEN

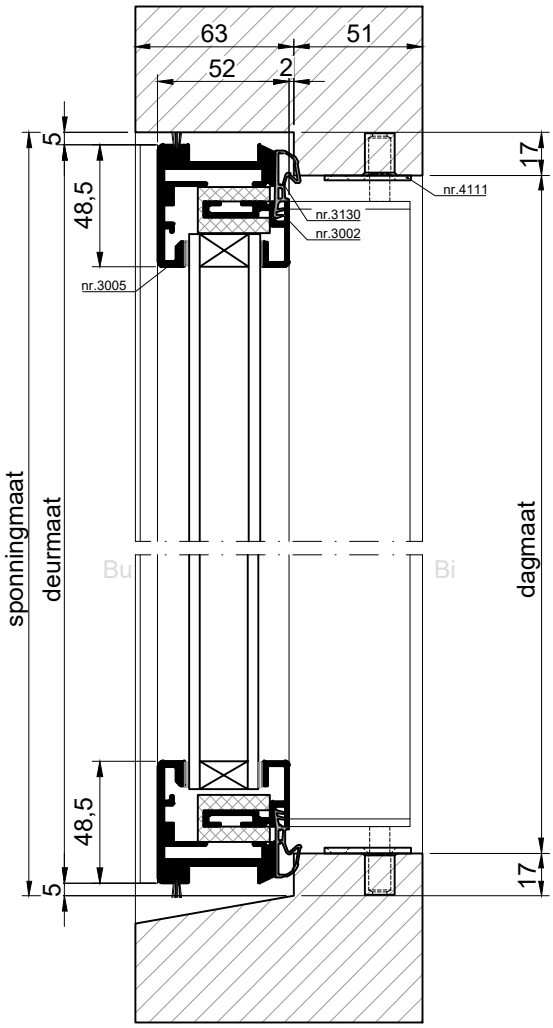

VERTICALE DOORSNEDE type MUS-6A

Metaglas Original inbraakwerend naar buiten draaiende stolpdeur, type **MUS-6A**.

Voorzien van:
- HR^{++} isolatieglas, glasdikte maximaal 28 mm
- geïsoleerd aluminium deurprofiel
- aluminium middennaad afdichting nr. 4119 en nr. 4136
- rvs scharnieren nr. 1039
- rvs meerpuntssluiting
- rvs doorlopende slotkap
- rvs smalschild
- rvs deurkruk aan binnen- en buitenzijde
- euro (nood-)profielcilinder 35/35
- afdichtingsrubber nr. 3130 en nr. 3183
- borstelprofielen
- espagnolet
- verborgen espagnoletgreep nr. 9745
- sluitpot nr. 4111

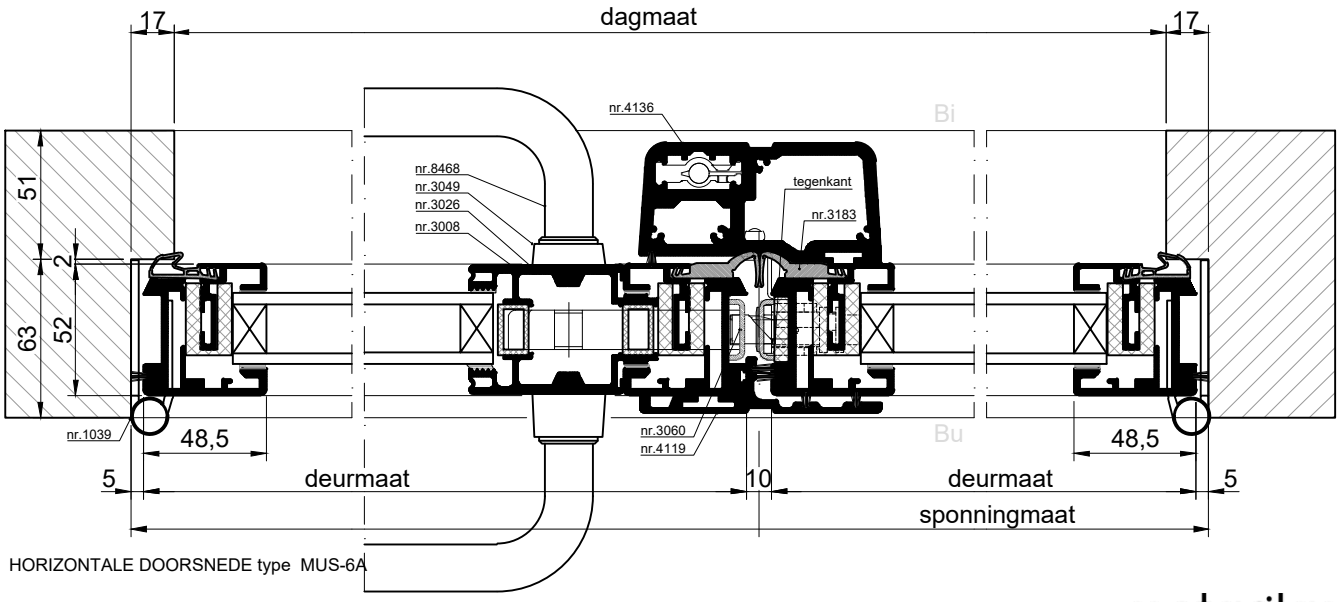

HORIZONTALE DOORSNEDE type MUS-6A

metaglas.
Het Eek 5, 4004LM Tiel, The Netherlands
Tel.: +31 344 750400 info@metaglas.nl

METAGLAS ORIGINAL DEUREN EN STOLPDEUREN

OVERZICHT VARIANTEN ENKELE NAAR BUITEN DRAAIENDE STOLPDEUREN EN DEURBESLAG

MUS-6A

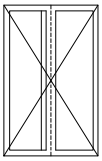

A= standaard meerpuntssluiting

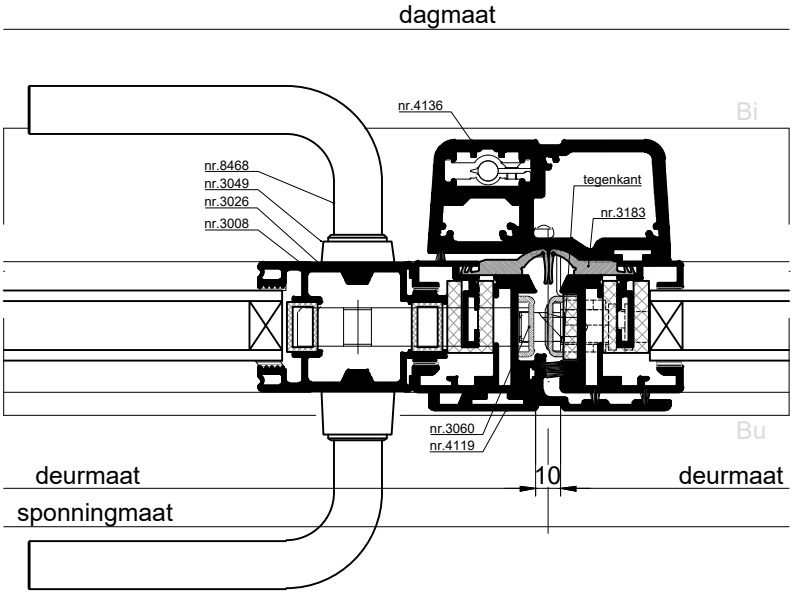

HORIZONTALE DOORSNEDE type MUS-6A

MUS-6B/C/D

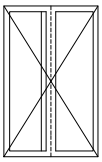

B= standaard meerpuntssluiting
C= elektrische meerpuntssluiting
D= anti-paniek meerpuntssluiting

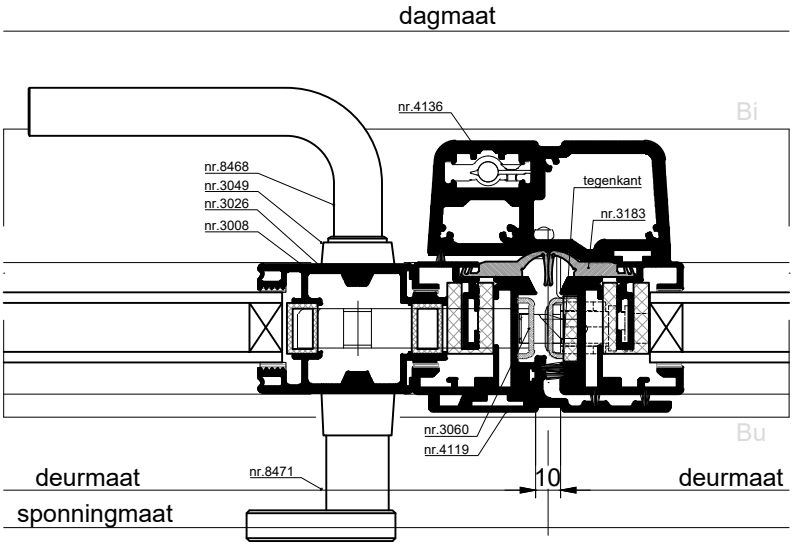

HORIZONTALE DOORSNEDE type MUS-6B/C/D

MUS-6G/H

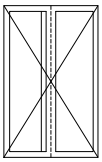

G= standaard meerpuntssluiting
H= elektrische meerpuntssluiting

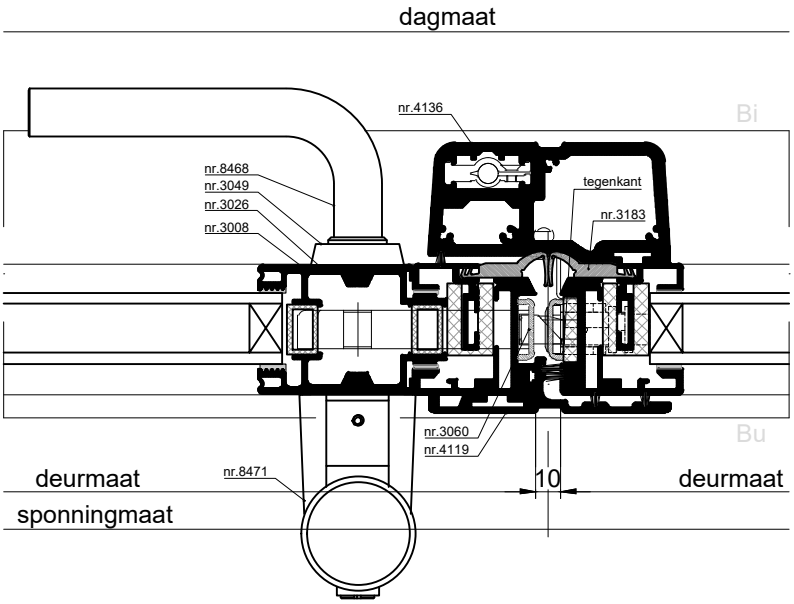

HORIZONTALE DOORSNEDE type MUS-6G/H

metaglas.
Het Eek 5, 4004LM Tiel, The Netherlands
Tel.: +31 344 750400 info@metaglas.nl

METAGLAS ORIGINAL DEUREN EN STOLPDEUREN

MIS-6A

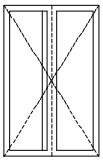

POLITIE KEURMERK VEILIG WONEN

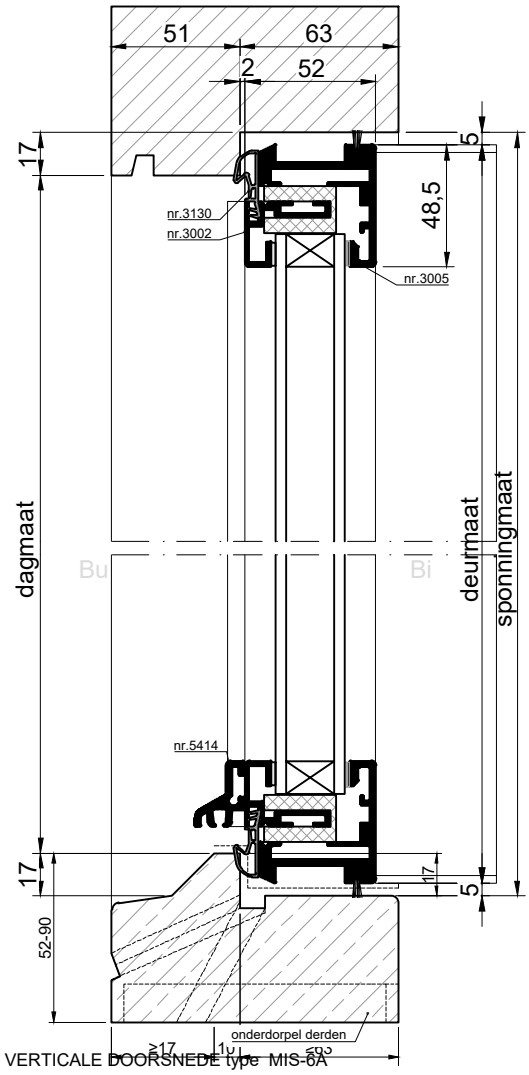

VERTICALE DOORSNEDE type MIS-6A

Metaglas Original inbraakwerend naar binnen draaiende stolpdeur, type **MIS-6A**.

Voorzien van:
- HR^{++} isolatieglas, glasdikte maximaal 28 mm
- geïsoleerd aluminium deurprofiel
- aluminium middennaad afdichting nr. 4124 en nr. 4136
- rvs scharnieren nr. 1039
- rvs meerpuntssluiting
- rvs doorlopende slotkap
- rvs smalschild
- rvs deurkruk aan binnen- en buitenzijde
- rvs tegenkant met espagnolet nr. 3064
- lekdorpel nr. 5414
- euro (nood-)profielcilinder 35/35
- afdichtingsrubber nr. 3130 en nr. 8183
- borstelprofielen

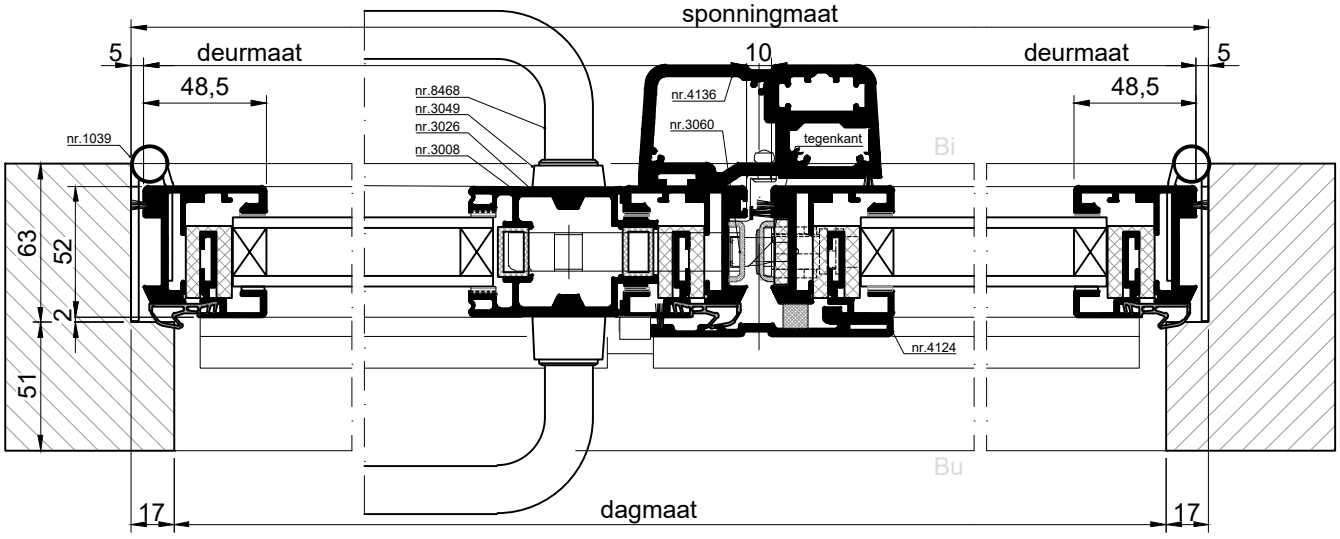

HORIZONTALE DOORSNEDE type MIS-6A

metaglas.
Het Eek 5, 4004LM Tiel, The Netherlands
Tel.: +31 344 750400 info@metaglas.nl

METAGLAS ORIGINAL DEUREN EN STOLPDEUREN

OVERZICHT VARIANTEN ENKELE NAAR BINNEN DRAAIENDE STOLPDEUREN EN DEURBESLAG

MIS-6A

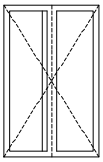

A= standaard meerpuntssluiting

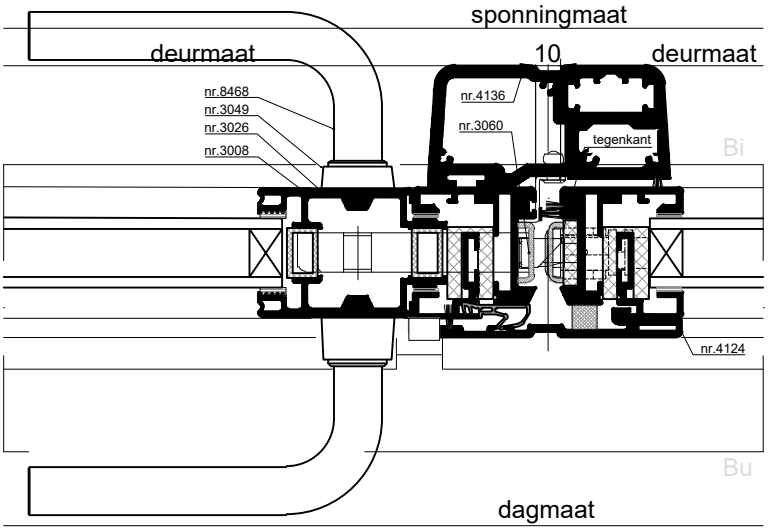

HORIZONTALE DOORSNEDE type MIS-6A

MIS-6B/C/D

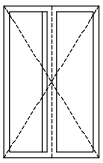

B= standaard meerpuntssluiting
C= elektrische meerpuntssluiting
D= anti-paniek meerpuntssluiting

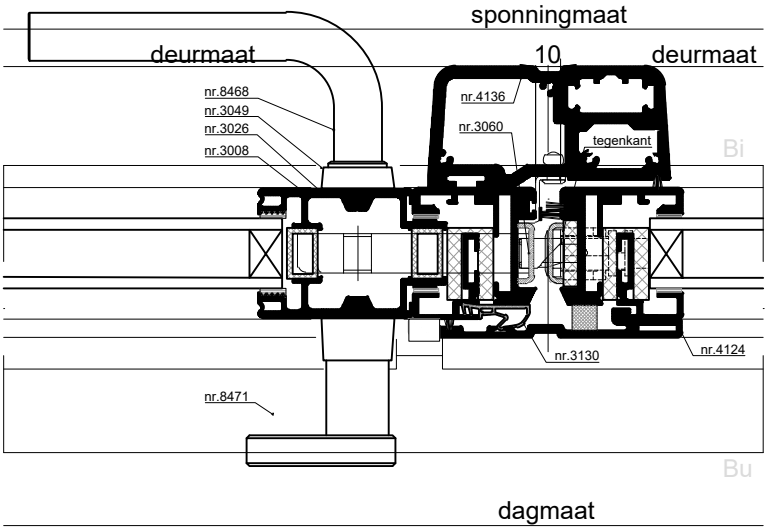

HORIZONTALE DOORSNEDE type MUS-6B/C/D

MIS-6G/H

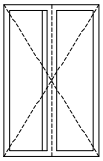

G= standaard meerpuntssluiting
H= elektrische meerpuntssluiting

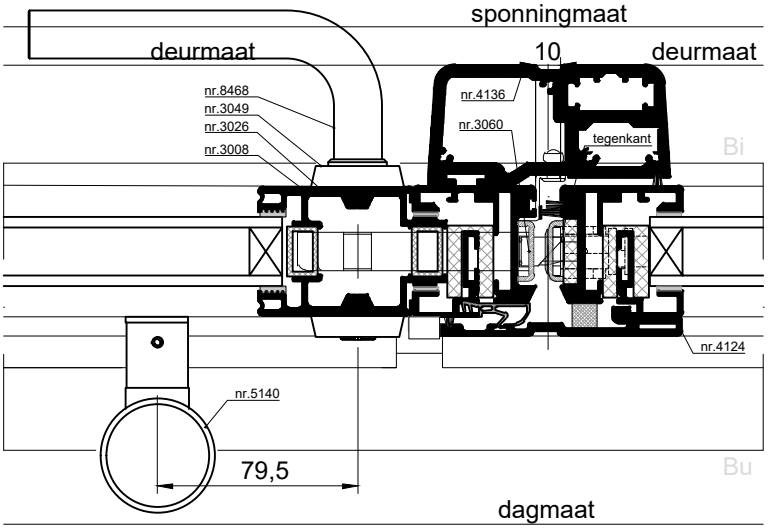

HORIZONTALE DOORSNEDE type MUS-6G/H

metaglas.
Het Eek 5, 4004LM Tiel, The Netherlands
Tel.: +31 344 750400 info@metaglas.nl

METAGLAS ORIGINAL DEUREN EN STOLPDEUREN

ONDERDELEN

Scharnier nr. 1039
Materiaal: mat geborsteld rvs
Toepassing bij deuren met profielnr. 3005

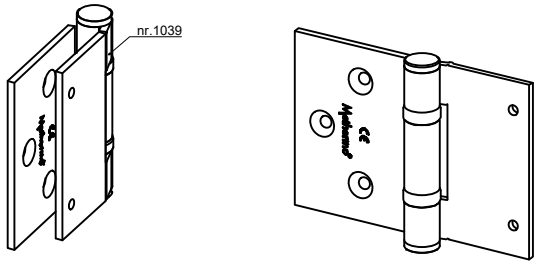

Deurschild
Materiaal: mat geborsteld rvs 316

Deurkruk
Materiaal: mat geborsteld rvs 316

Deurknop
Materiaal: mat geborsteld rvs 316

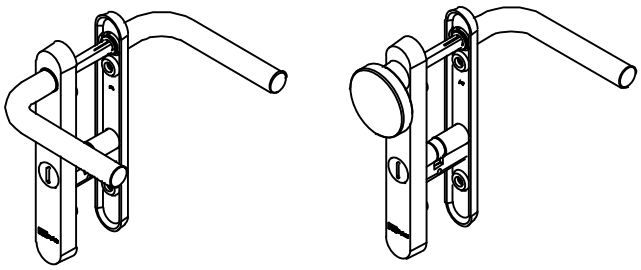

metaglas.
Het Eek 5, 4004LM Tiel, The Netherlands
Tel.: +31 344 750400 info@metaglas.nl

METAGLAS ORIGINAL DEUREN EN STOLPDEUREN

ONDERDELEN OPTIONEEL

Scharnieren nr. 1049A en nr. 1049B
Materiaal: mat geborsteld rvs
Toepassing: bij naar binnen draaiende deuren
Opbouw: 1049A sluitscharnieren (onder/boven)
1049B dempscharnieren (midden van de deur)

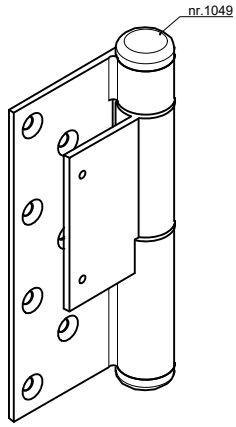

Valdorpel nr. 3108
Materiaal: aluminium

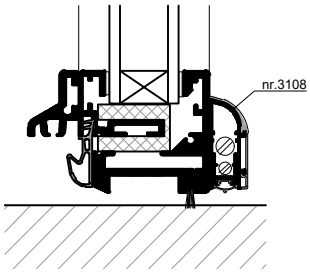

Deurdranger nr. 8496
Type: Geze TS 4000

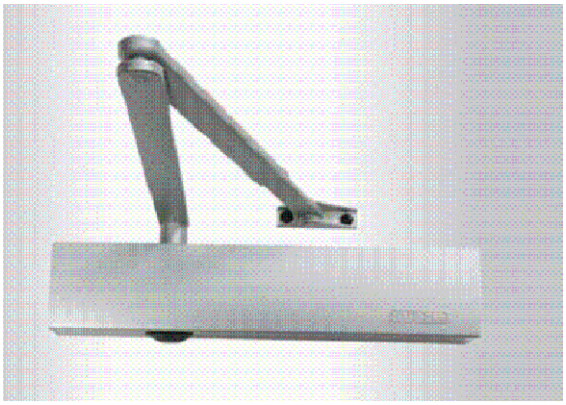

Draaideurautomaat nr. 3057
Type: Faac 950
Voeding: 230 volt
Vermogen: 100W
Afmeting: 530 x 100 x 104 mm

metaglas.
Het Eek 5, 4004LM Tiel, The Netherlands
Tel.: +31 344 750400 info@metaglas.nl